CS-101 externe ontvanger

- Voor het bedienen van een elektrisch bedienbaar rolluik, screen, zonnescherm of markies, waarin een standaard buismotor is ingebouwd met een mechanische eindafslag.
- Bediening kan met een of meerdere zenders.
- Een korte druk op de knop van de zender is voldoende om de aangesloten motor tot eindafslag te laten draaien.
- De CS-101 kan maximaal 20 zenders toegewezen krijgen.
- Bedrijfsspanning: 230V / 50Hz.
- Maximaal te bedienen vermogen van de motor: 1000W.
- Maat: 153x108mm, 56 mm dik.
- Frequentie: 433 MHz. Reikwijdte binnen +/- 35m en buiten +/- 200m

PASSENDE ZENDERS: alle zenders van control system werken op deze ontvanger, enkele voorbeelden:

CS 90
1 kanaal

CS 92
5 kanalen

CS 94
15 kanalen

CS 61
1 kanaal

CS 112
1 kanaal
Timer

CS 170
15 kanalen
Timer

OVERZICHT TOETSEN:

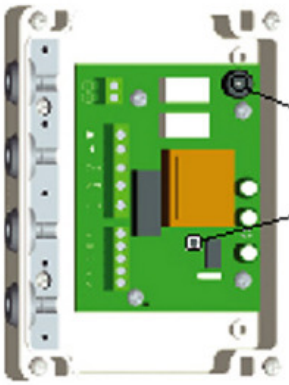

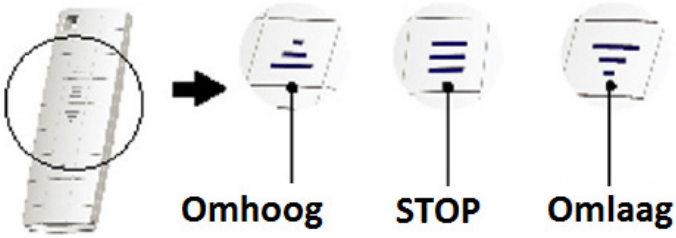

AFSTANDEN VOOR OPTIMALE WERKING

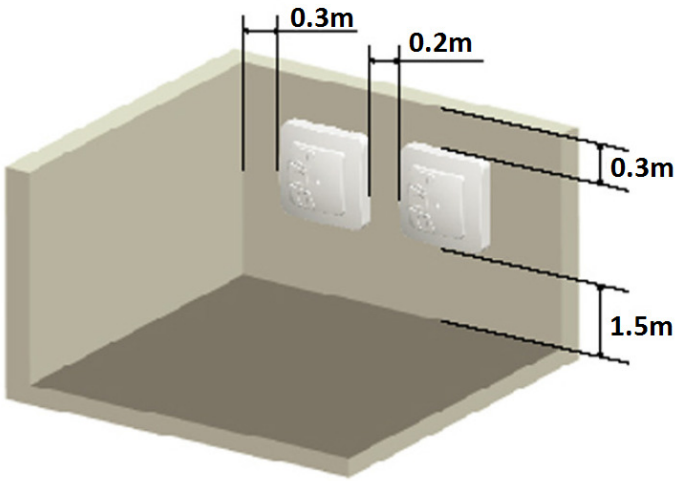

Kortste afstand ontvanger en vloer: 1.5 meter
Kortste afstand ontvanger en muur: 0.3 meter
Kortste afstand tussen ontvangers: 0.2 meter

AANSLUITSCHEMA CS-101

stap 1
netspanning

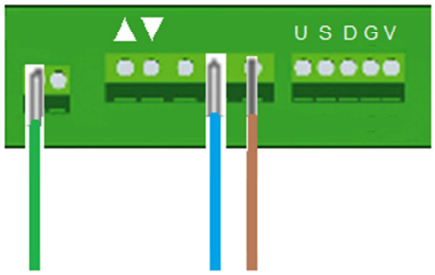

stap 2
motor

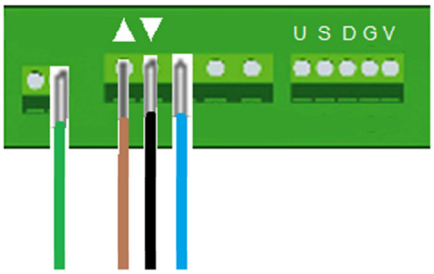

stap 3 (optie)
schakelaar

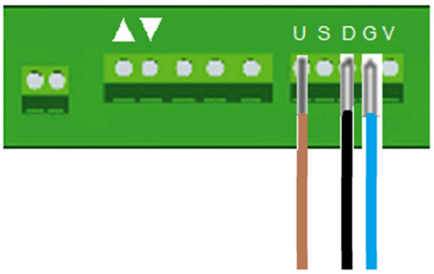

Draait motor de verkeerde kant op
(op = neer en neer=op)
verwissel in stap 2 de bruine en zwarte draad

INLEREN ZENDER op ontvanger

---

ontvanger CS-101

Spanning aanzetten

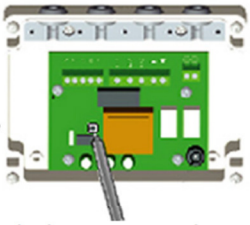

druk programmaknop
op de ontvanger

lange pieptoon

binnen 10 seconden
de OP toets indrukken
van de zender

lange pieptoon

OK

Een ontvanger kan max. 20 zenders onthouden en per zenderkanaal kunnen max. 20 ontvangers worden aangestuurd

Bij zenders met timer: zet de zender eerst op man. modus
zet de zender op het juiste kanaal, waarmee u de ontvanger wil bedienen

OPTIE: schakelaar. Indien u wenst kunt u een bedrade schakelaar aansluiten voor de bediening van de motor via de CS101 ontvanger. Dit dient een schakelaar te zijn geschikt voor 220V. Optioneel kunt u ook een STOP knop aansluiten om apart te schakelen.

BEDIENING

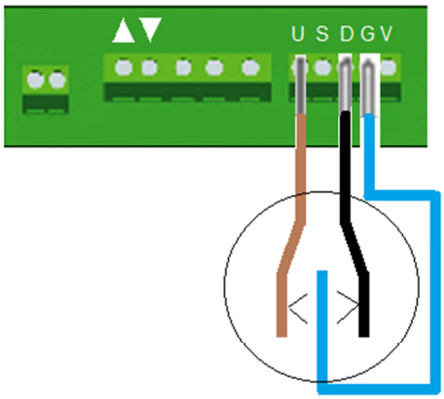

2-voudige puls schakelaar

STOP-KNOP (optioneel)

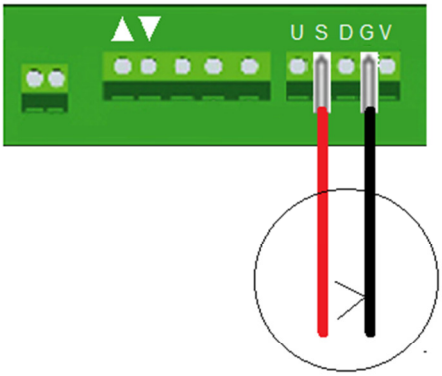

1-voudige puls schakelaar